- Riduttori ad assi paralleli - Esempio

Codice : GP2 / 250 / SD / 20 / PAM280-G / FP / V1 . 003 (speciale)

Descrizione : Riduttore ad assi paralleli 2 stadi di riduzione attacco motore PAM280

con flangia di supporto laterale “FP”.

Potenza nominale : 224kW / 1500 giri/min’

Potenza termica : 127kW

Coppia nominale in uscita : 27400Nm

Rapporto di trasmissione reale : 19.081
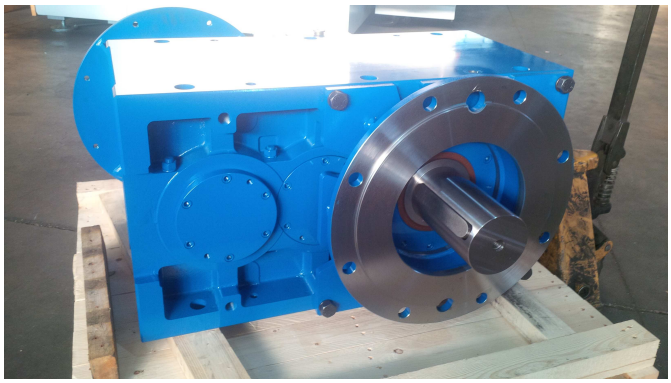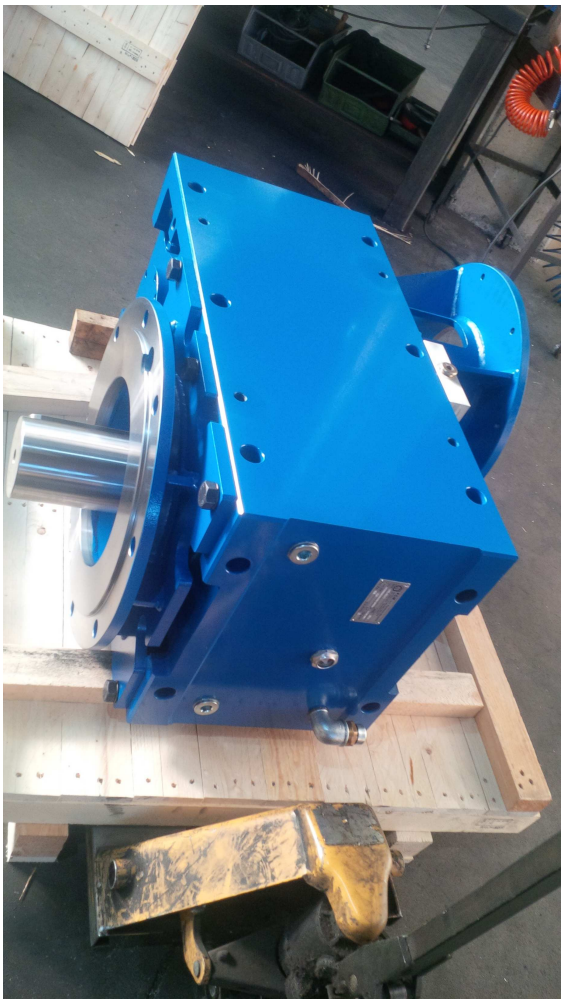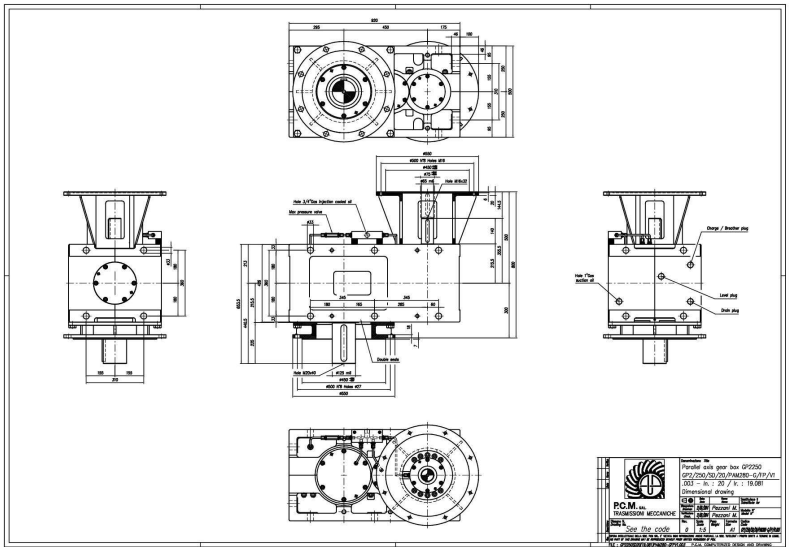
Altezza d’asse : 250mm